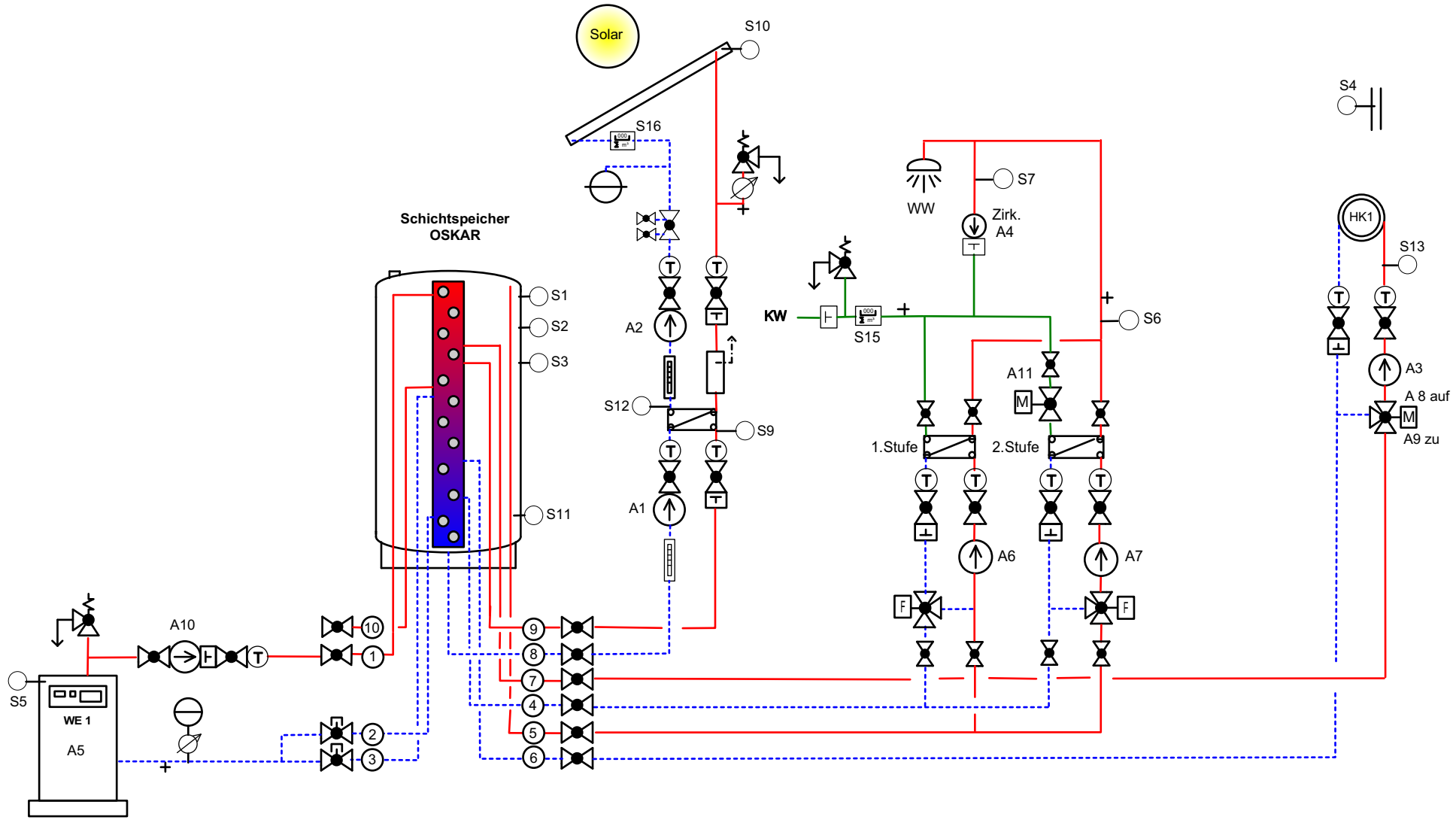

ratiotherm
Wärme intelligent genutzt

ratiotherm GmbH & Co KG
Wellheimerstrasse 34
91795 Dollnstein
Tel.: 08422/9977-0
Fax: 084229977-30

Anlagenschema mit: OSKAR, 1 WE, TWKK140, Regelung rZR V4/So

Datum: 30.07.2009	Anlagenschema-Nr.: rUVR-10-272-21-32Z-20N	Gez.: AW Gepr.:	ACHTUNG: Das Schema ist eine Empfehlung und erhebt keinerlei Anspruch auf Vollständigkeit, in jeglicher Hinsicht!